Installeer de AE20 met gebruikmaking van de configuratie met drie gaten. De installaties met de opbouwmontagedoos en de achthoekige contactdoos zijn de enige opties voor de installatie met drie gaten. Raadpleeg de volgende afbeelding.

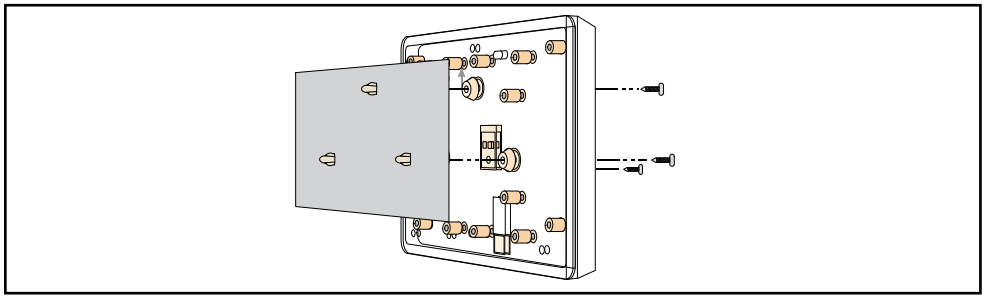

Breng de schroef voor de behuizingssabotage aan. Raadpleeg de afbeelding hieronder.

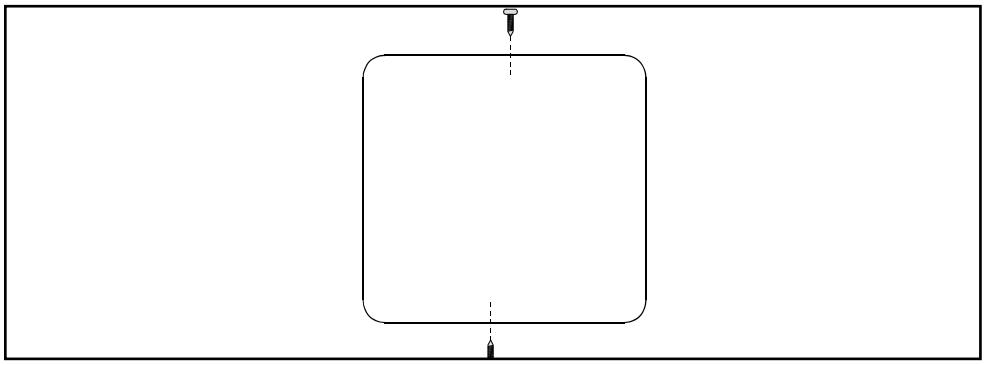

3 | Specificaties

Afmetingen	(HxBxD) 12 cm x 16 cm x 4 cm

LET OP!
Raadpleeg de installatie-instructies voor de inbraakcentrale of module voor informatie over de aansluiting op de inbraakcentrale.

VOORZICHTIG!
Alle modules die met deze behuizing worden gebruikt, moeten vermogensbegrensd zijn. Het totale vermogen binnen de behuizing mag niet meer dan 15 W zijn.

Auteursrecht
Deze handleiding is intellectueel eigendom van Bosch Building Technologies, Inc. en is auteursrechtelijk beschermd. Alle rechten voorbehouden.

Handelsmerken
Alle productnamen van hardware en software in dit document zijn waarschijnlijk gedeponeerde handelsmerken en dienen als zodanig te worden behandeld.

Bosch Security Systems, Inc. productiedata
Gebruik het serienummer dat zich op het productlabel bevindt en zie de website van Bosch Building Technologies, Inc. op http://www.boschsecurity.com/datecodes/.

Lezen van productdatumcodes van Bosch Building Technologies, Inc.
Ga voor meer informatie over de productdatumcode naar de website van Bosch Building Technologies, Inc. op http://www.boschsecurity.com/datecodes/.

WPP

© 2019 Bosch Security Systems B.V, Torenallee 49 5617 BA Eindhoven, Netherlands

Universele behuizing
AE20

BOSCH

nl Installatiehandleiding

Bosch Security Systems, B.V.
Torenallee 49
5617 BA Eindhoven
Netherlands
www.boschsecurity.com

1 | Overzicht

In deze behuizing kunnen verschillende ingangs-, uitgangs- en ontvangermodules van Bosch en EDM worden ondergebracht.

2 | Installatie

LET OP!
Het niet volgen van de montage-instructies kan leiden tot beschadiging van de behuizing.

1. Open de behuizing door een platte schroevendraaier in de twee sleuven te steken.

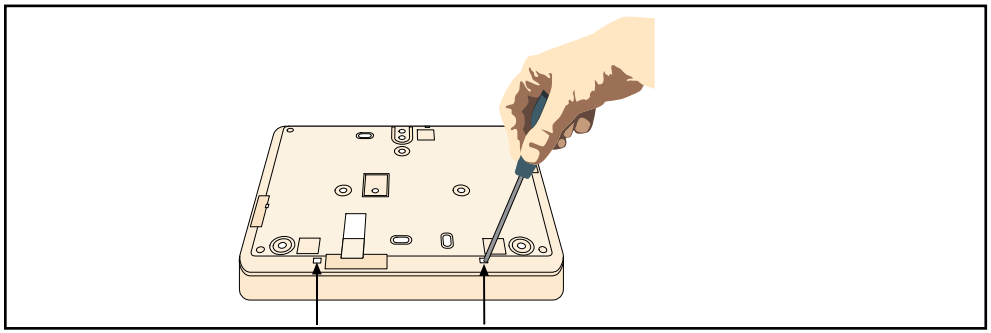

2. Gebruik de montagegaten wanneer u de behuizing installeert op een elektrische contactdoos.

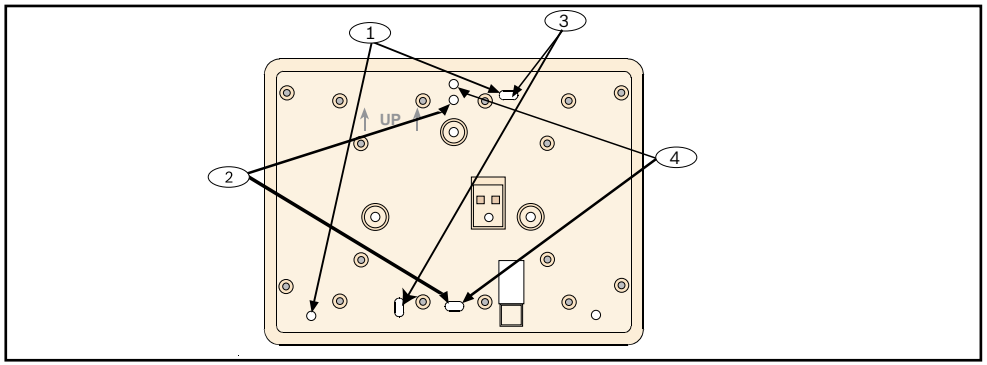

Ref. cijfer	Beschrijving	Ref. cijfer	Beschrijving
1	Vierkant 10 cm	3	Dubbele contactdoos
2	Enkelvoudige contactdoos	4	Achthoekige contactdoos van 9 cm

LET OP!
De wandsabotagebeveiliging werkt niet wanneer u de behuizing installeert op een elektrische contactdoos.

3. Installeer een module met 3 gaten voordat u de behuizing op de wand monteert.

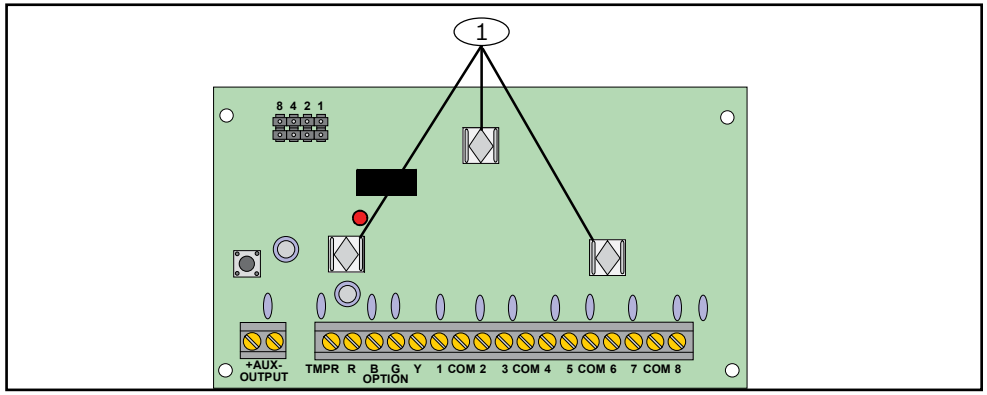

Ref. cijfer	Beschrijving
1	Driepunts montagesleuven

4. Bevestig de behuizingsplaat op het oppervlak. Raadpleeg de volgende afbeelding.

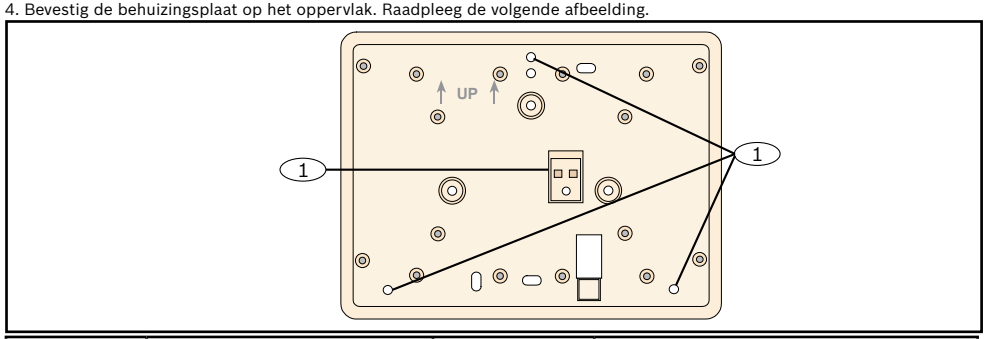

Ref. cijfer	Beschrijving	Ref. cijfer	Beschrijving
1	Gaten voor installatie op oppervlak	2	Locatie van schroef voor wandsabotagebeveiliging

LET OP!
Door een schroef in de sabotagebeugel te plaatsen worden de beugel en de AE20 uit elkaar gehouden wanneer de schroef wordt vastgedraaid of wanneer de AE20 wordt verwijderd. Plaats deze schroef als laatste voor een juiste uitlijning.

3 | Bevestigen

Installeer een module in de AE20. Raadpleeg de volgende afbeelding.

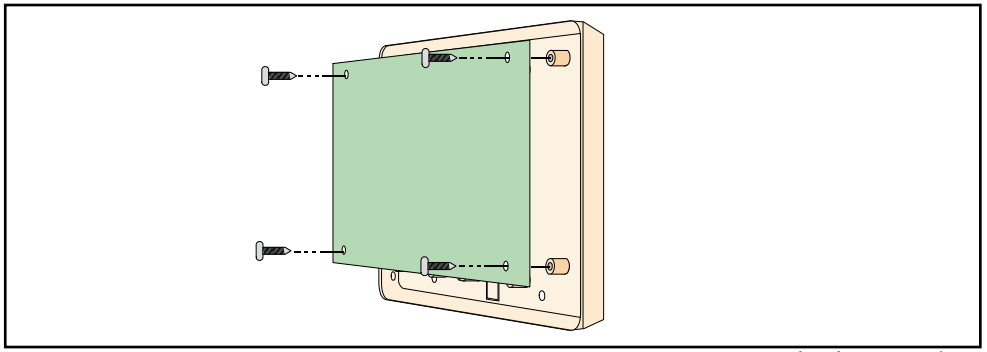

©2019 Bosch Security Systems B.V, Torenallee 49 5617 BA Eindhoven, Netherlands