MIC-9803S-Z30G18Q PTZ 热敏摄像机 QVGA 12° 4MP 30x，灰色，GenAI+

- 这款坚固耐用的云台摄像机支持元数据融合，可在单个 IP 地址上并排显示 4MP 30 倍光学变焦（60 帧/秒）图像、热成像图像、QVGA 图像或 VGA 图像。
- 即使在极端环境（天气、灰尘/碎屑/烟雾等）下，也能在各种光照条件下进行精确的热成像检测和视觉识别。
- 1/1.8 英寸传感器，具备星光级和 HDR X 技术，可在弱光条件下提供卓越的清晰度，并在明暗区域呈现均衡的细节，且无运动伪影。
- 电子图像稳定（EIS）可减少振动对图像的影响
- 基于 CPP16 构建，增强了图像处理和编码能力，支持边缘 AI 分析。
- 具备最高级别的网络安全保障，通过安全元件 (EAL6+) 和 FIPS 140-3 3 级认证

MIC Fusion 9100s 摄像机是一款先进的 PTZ 监控平台，专为政府安全、关键基础设施保护、矿业安全以及任务关键型环境中的大规模周界监控而设计。它结合了 4MP 可见光成像器和 30 倍变焦，可实现精确的视觉识别，以及热成像器，可在恶劣的光照和天气条件下进行连续检测。
该摄像机通过检测热特征并可视化温差进行工作，无需依赖可见光，因此能在完全黑暗、雾天或薄雾环境中高效识别大范围周界内的潜在威胁。与智能跟踪功能配合使用时，它可在能见度受限的情况下提供持续监控，利用热成像进行可靠检测，利用光学成像进行目标确认和细节显示。
该相机采用坚固耐用的设计和精密工程，使其具有极高的耐用性和可靠性。它提供市场上最先进的成像和定位系统解决方案。凭借其 C5-M 腐蚀等级，即使在最具挑战性的环境条件和恶劣天气条件（如大风、雨、雾、冰、雪）下也能正常运行。
MIC Fusion 9100s 由 CPP16 平台提供支持，支持设备上的多个基于 AI 的 IVA Pro 分析包，从而在边缘实现智能检测和分析。结合 FIPS 140-3 3 级认证的网络安全和安全元件 (EAL6+)（超越 TPM (EAL4+)），它通过强大的耐用性和领先的网络安全标准，确保了顶级数据保护和安心保障。

功能

融合相机

MIC Fusion 9100s 相机将高性能热成像核心和 4MP 成像器集成在一个坚固的外壳中，可同时提供热成像和光学视频流。 starlight 热成像技术能够远距离可靠地探测人员、车辆和无人机，即使在完全黑暗、烟雾弥漫或恶劣天气条件下也能正常工作。光学成像仪提供准确识别和验证所需的视觉细节。这些互补技术结合起来，显著增强了周界安全、国防和关键基础设施应用领域的检测、识别和态势感知能力。
元数据融合通过在热成像和可见光图像流之间共享检测事件来进一步扩展此功能。热成像仪检测到的事件以元数据叠加层的形式显示在可见视频流中。这样可以确保即使在具有挑战性的条件下仅监测光学图像，也不会错过任何关键事件，如下所示。

使用热成像仪的元数据查看同一场景，结果如下所示。

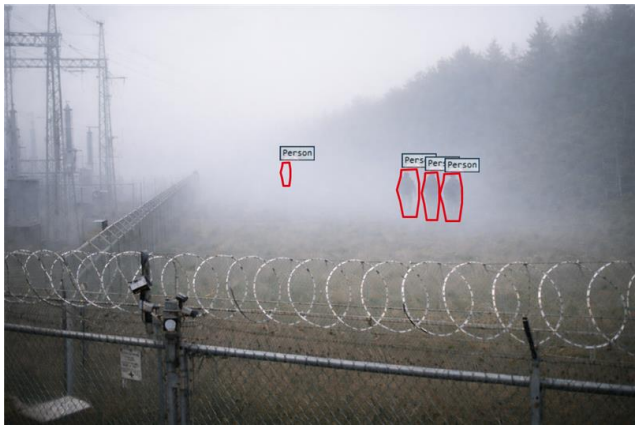

当收到警报时，操作员可以立即切换到热成像画面，清晰地看到引发警报的物体。元数据融合减少了操作员的工作量，无需持续监控两个数据流，并且在可见性有限的环境中提供了更快、更明智的响应。

可见光成像仪

4MP 可见光成像器可提供高质量图像，并具有 30 倍光学变焦，可在宽窄视野范围内实现清晰对焦和精确成像。其 1/1.8 英寸的大尺寸传感器即使在复杂的照明环境下也能提供出色的灵敏度、优异的低光照性能和出色的色彩还原度。技术和 HDR X (133 dB) 的结合确保即使在低光照和具有挑战性的高对比度场景下也能呈现清晰、细节丰富的图像，为关键安全操作提供出色的可视性。 starlight

热学成像器

MIC Fusion 9100s 摄像机搭载非制冷微测辐射热计/VOx（氧化钒）传感器技术，提供卓越的热成像性能。其通过捕捉物体释放的热源信号实现有效监测，即便在可见光完全缺失或受阻的户外环境中，如全黑环境、烟雾及薄雾条件下，仍能保持卓越的侦测能力。通过精准呈现细微温差变化生成可视化图像，使其即使在极端严苛条件下仍能提供全景态势感知能力。这使其成为关键基础设施安防监控领域的理想解决方案。

高速跟踪与精确定位

该摄像机采用闭环控制系统，将高精度坐标与每次平移/倾斜位置关联起来。这样可以确保它始终知道自己的指向方向，即使受到强风的影响也能返回到确切位置。
其高速平移和俯仰跟踪，配合精细调校的齿轮传动系统和无刷电机，可实现平稳、精确的运动，几乎没有反冲，并支持连续运行而不会造成太大磨损。它不会偏离目标或落后，而是能将快速移动的物体锁定在视野中。 MIC Fusion 9100s 这种精确度能够使快速移动的目标始终保持在中心位置，这对于长距离跟踪车辆、飞机或无人机至关重要。
凭借 360º 连续平移、305º 倾斜以及 140º/s 的快速平移和倾斜速度， MIC Fusion 9100s 可以跟踪以极高速度移动的目标，例如在高速公路上靠近摄像机的汽车或在限制区域附近进行快速垂直或水平移动的无人机。
在实际应用中，它可以跟踪沿环城公路加速行驶的汽车而不会失去焦点，并密切关注在关键基础设施附近快速爬升或突然改变方向的无人机。它在恶劣天气、强风和连续工作循环下都能提供可靠的跟踪性能。
传动系统的精度、速度和稳定性相结合，使得在现实世界的安全和国防应用中能够进行可靠的跟踪，使其成为同类产品中最先进的成像定位解决方案。 MIC Fusion 9100s

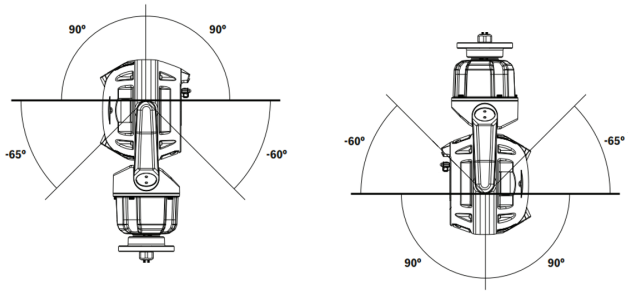

坚固环境防护

该摄像机的全金属外壳符合 IP66、IP67、IP68 和 类型6P 防尘防水标准，无需定期加压维护。它经过精心设计，能够承受 IK10 冲击、持续振动和高风载荷，可在 -40 °C 至 +65 °C（-40 °F 至 +149 °F）的温度范围内可靠运行。它可在雨、尘、雪、飞溅碎片等极端环境下使用。这使得在从寒冷的北纬地区到炎热的赤道和沙漠地区等全球各地都能实现可靠的监控。

出色的防腐蚀能力

该摄像机在材料工程和涂层方面受益于Bosch汽车领域知识。因此，卓越的冶金技术、铬酸盐基预涂层和油漆饰面为摄像机提供了前所未有的防腐蚀保护。该相机的设计符合

C5-High 耐腐蚀性要求，使其适用于恶劣的工业环境。该摄像机的可靠性通过其耐受长达2000小时的高温盐雾腐蚀测试得以保证，测试依据ASTM B117测试方法进行。

窗口刮水器和除霜器

该摄像机配有一个高度耐用的硅胶刮水器，可以刮掉玻璃和锗窗口上的水雾。此外，这两个窗口都配备了嵌入式除霜器，可以最大程度地减少冰雪堆积，确保在极端寒冷和潮湿的条件下提供尽可能详尽的图像细节。
刮水器还可与第三方清洗器系统集成，以实现定期清洁和维护。

多光谱照明

MIC照明灯附件（单独销售）具有红外LED和白光LED。此照明灯可现场安装。
下表标识了每种类型的LED的应用场合。

应用场合	照明灯类型
近距离照明	940纳米红外LED
远距离探测	850纳米红外LED
标识和震慑	白光LED

MIC摄像机可动态控制红外光束，以根据变焦级别将照明强度与摄像机的视场进行匹配。
根据用户的偏好，可自动或手动控制光束强度。强度降低可减少过度曝光问题。
白光模式可让操作员在彩色模式下捕获完整场景细节或使用灯光以起到震慑作用。

红外照射距离测量，850纳米

	MIC Fusion 9100s（4 MP）
探测	600米（1969英尺）
分类	500米 (1640英尺)
识别	400米（1312英尺）
标识	200米（656英尺）

GenAI+

CPP16 旨在支持边缘的生成式 AI，实现用于警报的自由文本提示和用于自定义检测的设备端推理，超越标准分析。它超越了传统的深度学习检测器，能够提供上下文理解，并支持使用自然语言的新用例。
此功能将在 2027 年的未来固件版本中提供。

Intelligent Video Analytics (IVA) Pro

该摄像机预装了IVA Pro Buildings与IVA Pro Perimeter功能。其他选项可通过授权许可来优化摄像机分析功能，以增强监控能力。
先进的分析功能可为从无菌区到拥挤场所在内的各种场景提供人员和车辆探测和跟踪功能。该功能基于深度学习打造，提供的信息高度可靠。该摄像机能够防止由雨、风引起的运动（如树木）、雪、冰雹、水反射、阴影和昆虫等恶劣环境条件引起的误触发，从而确保准确可靠地进行对象探测、跟踪和分类。内置智能的警报和计数器规则，可确保在触发预定义警报时及时发出提醒。
得益于摄像机的对象分类功能，配置工作愈发简单。利用这些先进的功能，这款摄像机可在多种环境和场景中提供全面的安全覆盖。

探测距离

MIC fusion 9100s 摄像机提供长焦至广角的多样化镜头配置方案，轻松满足多样化监控需求。探测性能数据为理论值，该数值基于Intelligent Video Analytics 所需的目标最小清晰度计算得出，因此仅适用于理想条件场景。

搭载 IVA Pro Perimeter 功能的最大侦测距离

镜头水平视场角	直立的人（1.8 米 x 0.5 米）（5.9 英尺 x 1.6 英尺）	爬行的人（0.5 米 x 0.5 米）（1.6 英尺 x 1.6 英尺）	正向车辆（1.5 米 x 1.5 米）（4.9 英尺 x 4.9 英尺）
70º	77米（253英尺）	46米（151英尺）	138米（453英尺）
31º	194米（637英尺）	116米（381英尺）	349米（1145英尺）
12º	250米（820英尺）	149米（489英尺）	447米（1467英尺）
10º	586米（1923英尺）	327米（1072英尺）	981米（3217英尺）

如需了解更多资讯，包括DRI准则（侦测/识别/辨识，通常称为约翰逊准则），请参阅设计中心。

Intelligent Video Analytics (IVA) Pro- 可选授权

随着IVA Pro Appearance的推出，用户可以根据不同的特征（例如衣服、包、帽子的颜色或其他特征）进行取证搜索，从而更精确地搜索个人。此外，该摄像机现配备IVA Pro Personal Protective Equipment(PPE) 功能，专用于检测个人防护装备的正确使用情况，有助于降低事故风险，并在多种环境中促进健康与安全。
IVA Pro Traffic可通过许可证使用，以优化ITS应用的摄像机分析，例如计数和分类以及自动事件探测，这些都是高速公路和城市基础设施规划所必不可少的功能。

摄像机移动过程中的Video Analytics

摄像机移动时，如果可见光成像仪在报警监视区中探测到运动的物体，Intelligent Video Analytics可以触发报警。
这些报警监视区是跨所有PTZ摄像机视图一次性定义的。这些监视区的任何目前在摄像机视图中的部分都会变成活动状态。因此，扫视整个受监控区域以缩短入侵者溜走的时间的巡更现在还可以对这些入侵者进行自动报警。
如果需要，该报警甚至可以用于触发摄像机的Intelligent Tracking功能。

Intelligent Tracking

全新一代的Intelligent Tracking功能可确保摄像机移动更平稳，即使在颇具挑战性的场景中，也能更舒适地观看并更可靠地跟踪物体。

当Intelligent Video Analytics应用程序检测到物体或人员时，摄像机可自动激活Intelligent Tracking功能，该功能通过控制摄像机的水平/垂直转动及变焦来跟踪目标，使其持续保持在画面中。可由可见光和热成像仪触发。 Intelligent Tracking
具有可能产生干扰的背景移动（移动的树木、脉动光和繁忙的道路）的区域可加以遮挡。
摄像机支持2种Intelligent Tracking模式：

- 自动模式：在此模式下，摄像机会跟踪Intelligent Video Analytics应用中已触发报警的任何物体。此模式在可明确定义报警案例的场景（例如，在预期没有任何移动时）中最有用。
- 单击模式：在该模式下，用户可以单击Intelligent Video Analytics应用程序探测到的任何物体，以启用摄像机来跟踪选定物体的移动。此模式在可能出现正常场景活动的情形下使用最有效。

DORI覆盖

DORI（检测、观察、识别、鉴别）是一个标准系统(EN-62676-4)，用来定义观看视频的人在拍摄区域内分辨人或物体的能力。针对这些标准，摄像机可达到的最大距离如下所示：

可见光成像仪

DORI	DORI定义	宽度	水平宽度
探测	25像素/米 8像素/英尺	91米/2794米 299英尺/9167英尺	102 米 335 英尺
观察	63像素/米 19像素/英尺	36米/1109米 118英尺/3638英尺	41 米 135 英尺
识别	125像素/米 38像素/英尺	18米/559米 59英尺/1834英尺	20 米 66 英尺
鉴别	250像素/米 76像素/英尺	9米/280米 30英尺/919英尺	10 米 33 英尺

智能数据流

智能编码功能，结合Intelligent Dynamic Noise Reduction技术和分析，使带宽消耗量降至非常低的水平。仅对场景中的相关信息（例如移动）或通过分析发现的物体进行编码。
该摄像机能够同时提供4条热成像视频流和4条可视图像视频流（共8条视频流）。这使摄像机能够提供独立、可配置的视频流，通过有限带宽进行实况观看、录像或远程监控。

图像稳定

如果摄像机安装不稳定或者容易振动，会影响摄像机的画质。变焦值越大，这些振动的影响就越大，导致图像无法使用，并引起用户疲劳。摄像机的图像稳定算法使用内置陀螺仪传感器来检测连续振动并校正垂直和水平轴上的抖动视频，从而使监视器上的视频稳定、流畅。
注意：图像稳定功能仅在可见光成像器上可用。

高级前端录像

高级前端录像与以下功能相结合，可提供可靠的存储解决方案：

- 双microSD卡，可设置为：
  - 镜像，用于冗余存储
  - 故障转移，用于延长服务间隔
  - 扩展，用于最长保留时间
- 工业级microSD卡支持可实现超长使用寿命
- 工业级microSD卡（槽1）的运行状况监控功能可提前指示维护需求

预先部署和警戒巡逻

该摄像机支持256个预置位和两种巡视路线：预设和录制/回放。预设巡视路线可设置多达256个连续预置位，录制/回放巡视路线可设置多达256个用户定义的预置位。两种巡视路线均提供在预置位之间的可配置停留时间。
另外，该摄像机还可支持2条自定义录制巡视路线，其组合移动持续时间长达30分钟。自定义巡视路线是针对操作员的移动而录制的宏，包括水平转动、俯仰、变焦和预置位活动。操作人员可以连续回放巡视路线。

监管信息

类型	标准
辐射	EN 55032 A类 FCC：47 CFR第15部分B小节A类 RCM：AS/NZS CISPR 32
抗扰性	EN 50130-4 EN 50121-4
环境标准	IEC 60068-2-1 IEC 60068-2-2 IEC 60068-2-6 IEC 60068-2-27 IEC 60068-2-30
安全标准	CAN/CSA C22.2 No. 62368-1-19，Ed.3 EN 62368-1 UL 62368-1
图像性能标准	IEC 62676-5
HD	SMPTE 296M-2001（清晰度：1280x720） SMPTE 274M-2008（清晰度：1920x1080）
色彩表示	ITU-R BT.709-6
符合ONVIF标准	EN 50132-5-2 EN 62676-2
撞击防护标准	EN 62262
防水/防尘标准	EN 60529 (IP66/IP67/IP68) UL50E（6P 型）

类型	标准
认证标志	UL、CE、WEEE、RCM、FCC、RoHS、VCCI、CMIM
网络安全	IEC 62443-1-1、IEC 62443-2、FIPS 140-3 级别 3
合规性	符合NDAA和TAA标准
军用标准测试方法	MIL-STD-810H 501.7 高温；MIL-STD-810H 502.7 低温；MIL-STD-810H 505.7 太阳辐射程序1；MIL-STD-810H 506.6 程序I - 风吹雨淋；MIL-STD-810H 509.7 盐雾；MIL-STD-810H 510.7 沙尘；MIL-STD-167-1A 振动

区域	合规/质量标记	
全球	IEC 62443	Industrial Cyber Security Capability

安装/配置说明

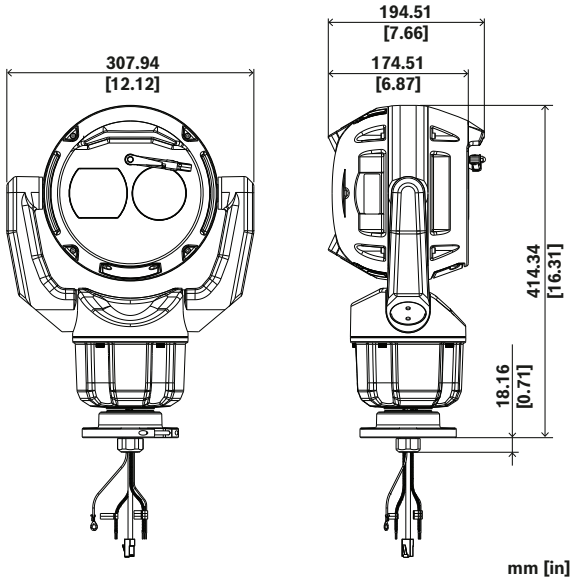

尺寸（单位：毫米（英寸））
在下表中，“X”标识MIC 9100s摄像机型号的电源选项。

	PoE bt 4 型，8 类	36 VDC	24 VAC
仅摄像机	X	X	X
带照明器的相机		X	X

请注意，当与照明器配件一起使用时，无法连接 PoE 供电。PoE 无法为这种情况提供足够的电力，并且会阻止摄像头从辅助电源获取电力。

随附部件

数量	部件
1	MIC Fusion 9100s 相机
1	RJ 耦合器
5	快速线夹
1	TR20内六角扳手
1	安全和安保信息
1	快速安装指南
3	标识标签贴纸

技术指标

传感器

传感器类型	1/1.8 inch CMOS
传感器总像素数	4 MP (大约)
有效像素(水平x垂直)	2560 x 1440

光学参数

镜头缩放(倍)	30x
数字变焦(倍)	16x
镜头孔径(/F)	F1.5 - F4.8
镜头焦距(毫米)	6.6 mm – 198 mm
水平视场(°)	58.5° – 2.1°
变焦/对焦控制	电动
光圈控制	自动(可以手动控制)

实况功能

驱动装置	集成式无刷水平转动/俯仰电机驱动装置
支持的安装方向	竖直 倒置
水平转动范围	360°连续旋转
垂直转动角度	305°
垂直转动范围	竖直装置：-60°至+90° 倒置装置：-90°至+60°
可变的水平转速	0.2°/秒 至 140°/秒
可变的俯仰转速	0.2°/秒 至 140°/秒
Intelligent Tracking速度	4°/秒 至 140°/秒
预置位精度	0.05°（典型）

摄像机巡视路线	自定义录制巡视路线 - 两(2)条，总持续时间30分钟： 预置位巡视路线 - 一(1)条巡视路线，包含多达256个连续场景，以及一(1)条定制巡视路线，包含多达256个用户定义的场景
预置位的数量	256
杂音	<65 dB
其他功能	快速启用变焦功能

灵敏度

彩色(lx) (根据IEC 62676第5部分测得的灵敏度)	0.0168 lx
单色(lx) (根据IEC 62676第5部分测得的灵敏度)	0.0017 lx
带红外配件	0.0 lx

温度传感器

传感器类型	非制冷型微测辐射热计 / VOx（氧化钒）探测器
光谱响应(µm)	8 µm – 14 µm
有效像素(水平x垂直)	320 x 240
像素间距(µm)	12 µm
频率(Hz)	30 Hz

热灵敏度

灵敏度（NETD）	25°C 时 < 30 mK

热成像镜头

镜头焦距(毫米)	18 mm
镜头孔径(/F)	F0.8
对焦	定焦、温度自适应
最小对焦距离（米）	16.0 米
水平视场(°)	12º
垂直视场(°)	9º

动态范围

WDR技术	HDR X
高动态范围(HDR) (dB)	133 dB

视频流

传感器模式	25 帧/秒，HDR X； 30 帧/秒，HDR X； 50 帧/秒，单次曝光； 60 帧/秒，单次曝光
清晰度	2560 x 1440; 1920 x 1080; 1280 x 720; 960 x 544; 640 x 360; 480 x 272
视频压缩	H.264 (ISO/IEC 14496-10); M-JPEG; H.265/HEVC
流式传输	多个可配置的H.265流; H.264 and M-JPEG; 可配置的帧速率和带宽；智能数据流
帧速率(fps)	1 fps – 60 fps
摄像机处理延迟	<67ms
GOP结构	IP; IBP; IBBP

视频功能

图像稳定	电子
日/夜模式	自动(可调开关点); 彩色; 单色
光圈控制	AGC；固定；每个预置位的区域
摄像机功能	智能透雾(I-Defog); 像素计数器
背光补偿	开/关; Intelligent Auto Exposure (IAE)
白平衡(K)	2,000 K – 10,000 K
隐私遮挡的数量	32
隐私遮挡图案	黑色; 白色; 灰色; 自动色彩; 马赛克；16M色；10个模糊级别
快门模式	Automatic Electronic Shutter (AES); 1/1 min; 1/30,000 max
场景模式	标准; 震动; 快速移动; 提高灵敏度; 仅限彩色; 照明灯; 自定义模式 #1, #2
显示标记	名称; 徽标; 日期/时间; 报警消息
扇区数量	4、6、8、9、12 或 16 个用户可选的独立扇区
虚拟遮挡	24个可单独配置的虚拟遮挡，用于隐藏不应考虑进行分析的部分场景（如摇摆的树木、脉动光、繁忙的道路等背景移动）

视频内容分析

分析类型	IVA Pro Buildings; IVA Pro Perimeter 许可证在两个频道上均可运行。
支持的分析功能（许可证）	光学成像器： IVA Pro Traffic; IVA Pro Intelligent Tracking; IVA Pro Visual Gun Detection; IVA Pro PPE; IVA Pro Appearance 在热成像器上： IVA Pro Traffic；IVA Pro Intelligent Tracking
GenAI+	是的（预计 2026 年第四季度上市）
报警触发器	任意物体; 监视区内的物体; 越线; 进入/离开监视区; 徘徊; 跟随路径; 闲置/移除物体; 占用; 物体停止移动或开始移动
地理位置	跟踪对象位置
对象过滤器	持续时间; 大小; 纵横比; 速度; 方向; 彩色
对象类别	人；自行车；汽车；卡车
校准	地图映射定位；3D 自动校准；测量基准定位
其它功能	智能跟踪(I-Tracking); PTZ期间检测移动物体; 防拆检测
跟踪模式	基本跟踪(2D); 周界跟踪(2D); 周界跟踪(3D); 人员跟踪(3D); 博物馆模式(2D); 船舶跟踪(2D); 交通跟踪(2D); 交通跟踪(3D)

存储

内部存储	5-s-pre-alarm-recording
存储卡插槽	两个micro SDHC/micro SDXC/micro SD卡，最高2TB
双micro SD卡插槽配置	镜像(冗余存储); 故障转移(延长服务间隔); 延长(最长保留时间); 自动网络补偿

输入和输出

以太网	屏蔽RJ45
数据端口	用于洗衣机水泵控制的 RS485 输出
音频	可通过 AMN-P15-SIP 配件获得 *需要未来的固件版本
照明灯（单独销售）	红外线（850nm 和 940nm）和白光 - 需要 24VAC 或 36VDC 非低压电源。

网络

协议/标准	IPv4; IPv6; UDP; TCP; HTTP; HTTPS; RTP/RTCP; IGMP V2/V3; ICMP; ICMPv6; RTSP; FTP; ARP; DHCP; APIPA (Auto-IP, link local address); NTP (SNTP); SNMP (V1, MIBII); SNMP (V3, MIBII); 802.1x, EAP/TLS; DNS; DNSv6; DDNS (DynDNS.org, selfHOST.de, no-ip.com); SMTP; iSCSI; UPnP (SSDP); DiffServ (QoS); LLDP; SOAP; Digest authentication; RTP; RTSPS; MQTT; SRTP；HTTP/HTTPS；HSTST；DDNS（DynDNS.org）；MQTTS；Syslog
以太网类型	10/100/1000BASE-T; Auto-sensing; Full / half duplex
合规	ONVIF Profile S; ONVIF Profile G; ONVIF Profile T; ONVIF Profile M
云服务	Stratocast Genetec; Remote Portal
集成工具	RCP+, HTTP/CGI, NTCIP (仅限授权使用)

平台

通用产品平台	CPP16
内存(MB)	8192 MB RAM、16384 MB 闪存

数据安全

加密协处理器（SE）	RSA 4096位加密；512位 ECC 椭圆曲线密码；AES/CBC 256 bit
公共密钥基础架构(PKI)	X.509证书；SCEP；设备身份证书（根证书颁发机构）；嵌入式防火墙
加密	TLS 1.2; AES 256; AES 128; TLS 1.3
网络验证	802.1x；EAP/TLS；CHAP；摘要验证；可配置会话超时
本地存储加密	AES-XTS
签名视频框架	MD5; SHA-1; SHA-256; 校验和
固件保护	签名固件架构；安全启动、软件密封、SBOM（软件物料清单）、云端固件验证

认证安全标准	通用标准 EAL6+（安全芯片 3.0）；FIPS 140-3第3级（安全芯片3.0）

电气规格

PoE输入	PoE IEEE 802.3bt，Type 4，Class 8 可同时连接 PoE 和辅助电源以实现冗余运行
输入电压(VAC)	24 VAC
输入电压(VDC)	36 VDC
PoE功耗(W) (典型值-最大值)	21 W – 71.3 W
VAC功耗(W) (典型值-最大值)	21 W – 108 W
带照明器的功耗（VAC，W）（最大值）	134 W
VDC功耗(W) (典型值-最大值)	21 W – 91 W
带照明器的功耗（VAC，W）（最大值）	124 W
电涌保护	针对电源、数据和网络接口的内置电涌保护

机械规格

颜色(RAL)	RAL 7001银灰色
尺寸(高x宽x深) (毫米)	414.34 mm x 307.94 mm x 194.51 mm
尺寸(高x宽x深) (英寸)	16.3 in x 12.1 in x 7.7 in
重量(千克)	9.6 kg
重量(磅)	21.2 lb
窗口刮水器	集成的长使用寿命硅胶刮水器
除霜器	嵌入到光学和热学窗口中，具有除冰能力
窗口材料	硼硅酸盐玻璃（光学）；锗（热成像）

环境规格

工作温度(°C)	-40 °C – 65 °C；根据 NEMA TS 2-2021 标准第 2.2.7., 2.2.8., 和 2.2.2.9 节，最高温度可达 74°C，测试曲线见图 2.1。
工作温度(°F)	-40 °F – 149 °F；根据 NEMA TS 2-2021 标准第 2.2.7., 2.2.8., 和 2.2.2.9 节，最高温度可达 165°F，测试曲线见图 2.1。
冷启动温度(°C)	-40 °C
冷启动温度(°F)	-40 °F
存储温度(°C)	-45 °C – 70 °C
存储温度(°F)	-49 °F – 158 °F
工作相对湿度，无冷凝(%)	5% – 93%
工作相对湿度，冷凝(%)	5% – 100%
风荷载	摄像机在高达354千米/小时（220英里/小时）的阵风中仍可保持其位置
IP等级	IP66; IP67（防潮防尘）带 IP67 连接器套件；IP68/6P 型，带 MIC DCA、SCA 或 MIC 壁挂式安装座
防护级别	UL 类型 6P
撞击防护	IK10
原产地	葡萄牙
原产国（热技术）	加拿大

订购信息

MIC-9803S-Z30G18Q PTZ 热敏摄像机 QVGA 12º 4MP 30x，灰色，GenAI+
坚固耐用的云台摄像机，支持元数据融合双光谱成像，4MP 30 倍光学变焦，QVGA 分辨率，18mm 焦距，适用于 IVA Pro Buildings、IVA Pro Perimeter 系列，防护等级 IP66/IP67，灰色
订单号 **MIC-9803S-Z30G18Q**

附件

NPD-9001-E 中跨，bt，90W，IP67
以太网供电室外中跨，适用于启用了PoE的摄像机；90 W，单端口
订单号 **NPD-9001-E**

NPD-9001-EBT 中跨，bt，90W，IP67，符合TAA标准
以太网供电室外中跨，适用于启用了PoE的摄像机；90 W，单端口
符合TAA标准
订单号 **NPD-9001-EBT**

MIC-ALM-WAS-24 接口盒，警报，清洗器泵，24VAC
灰色聚碳酸酯接口盒，适用于MIC IP摄像机的报警和清洗器泵连接
订单号 **MIC-ALM-WAS-24**

MIC-DCA-HG 深型导管底座，两个M25孔，灰色
用于 MIC 系列摄像机的 DCA 安装支架。铝。适用于导管/电缆密封塞的两个M25孔。
颜色为灰色(RAL 7001)。
订单号 **MIC-DCA-HG**

MIC-DCA-HGA 深型导管底座，M25孔，灰色
用于 MIC 系列摄像机的 DCA 安装支架。铝。适用于导管/电缆密封塞的两个M25孔。包括一个导管适配器（凸型 M25 至凹型 3/4 英寸 NPT）。仅在特定区域提供。
颜色为灰色(RAL 7001)。
订单号 **MIC-DCA-HGA**

MIC-WMB-MG 结实耐用的PTZ摄像机墙壁安装支架，灰色
墙壁安装支架。
颜色为灰色(RAL 7001)。粉末喷漆。
订单号 **MIC-WMB-MG**

MIC-PMB 立杆安装支架
立杆安装支架（包括 2 x 455 毫米不锈钢绑定夹，适用于直径为 75 - 145 毫米的立杆）
订单号 **MIC-PMB**

MIC-CMB-MG 墙角安装支架，灰色沙面
墙角安装支架。
颜色为灰色(RAL 7001)。粉末喷漆。
订单号 **MIC-CMB-MG**

MIC-SPR-MG 壁装支撑板，灰色沙面
适合砖墙表面安装的铝质支撑板。
颜色为灰色(RAL 7001)。粉末喷漆。
订单号 **MIC-SPR-MG**

MIC-SCA-MG 浅型导管适配器，灰色沙面
用于MIC-WMB、MIC-PMB或MIC-SPR的浅型导管适配器。
颜色为灰色(RAL 7001)。粉末喷漆。
订单号 **MIC-SCA-MG**

MIC-M25XNPT34 不锈钢适配器，M25至3/4" NPT
不锈钢M25至¾英寸NPT螺纹适配器
订单号 **MIC-M25XNPT34**

MIC-9100-SC MIC 9100s遮阳罩，白色
MIC Fusion 9100s 摄像机专用遮光罩套件，白色。推荐用于安装在受到强烈阳光照射的位置的白色MIC fusion 9100s摄像机。
订单号 **MIC-9100-SC**

MIC-IP67-5PK 连接器套件，IP67，5pcs
5套天气防护套件，适用于 MIC 摄像机。提供符合IP67标准的防尘或防潮屏障。推荐在将MIC摄像机直接安装到安装表面（而不是MIC-DCA或MIC墙壁安装底座）时使用。
订单号 **MIC-IP67-5PK**

MIC-WKT-IR 清洗器套件，MIC IR
用于 MIC 系列摄像机型号的垫圈套件
订单号 **MIC-WKT-IR**

MIC-ILG-400 照明装置，白色-红外线，灰色
照明灯附件，适用于 MIC IP 摄像机，红外光LED（850纳米/940纳米）加白光LED
颜色为灰色(RAL 7001)。粉末喷漆。
订单号 **MIC-ILG-400**

AMN-P15-SIP 放大器模块15W，SIP
IP放大器模块15W，集成式D类放大器，DSP
订单号 **AMN-P15-SIP | F.01U.389.866**

LHN-UC15L-SIP 号角扬声器15W，覆盖范围远，SIP
IP号角扬声器15 W，长距离投射，集成式D类放大器，DSP和话筒。
订单号 **LHN-UC15L-SIP | F.01U.389.835**

LHN-UC15W-SIP 号角扬声器，15W，广角，SIP
IP号角扬声器15 W，广角，集成式D类放大器，DSP和话筒。
订单号 **LHN-UC15W-SIP | F.01U.389.865**

XDR-240E-36 PSU, 36VDC, 240W
PSU, 36VDC, 240W
订单号 **XDR-240E-36 | Z.01X.002.077**

软件选项

MVS-FCOM-PRCL 串行协议的许可证密钥
适用于IP摄像机的串行协议软件许可证（电子许可证）
订单号 **MVS-FCOM-PRCL**

MVC-IVA-TRA IVA Pro智能交通
基于深度神经网络技术的视频分析软件，用于交通监控和自动事件探测。
订单号 **MVC-IVA-TRA**

MVC-IVA-IT IVA Pro智能跟踪(I-Tracking)
在摄像机移动过程中进行AI智能跟踪和视频分析，适用于人群场景和交通场景。
订单号 **MVC-IVA-IT**

MVC-IVA-VGD IVA Pro视觉枪支探测
基于深度神经网络技术的视频分析软件，旨在探测直立的人员和挥舞的枪支。
订单号 **MVC-IVA-VGD**

MVC-IVA-PPE IVA Pro PPE
基于深度神经网络技术探测个人防护装备的视频分析软件。
订单号 **MVC-IVA-PPE**

MVC-IVA-APC IVA Pro外观
视频分析功能软件基于深度神经网络技术，可提取精细化人体外观特征，支持高级别取证检索。
订单号 **MVC-IVA-APC**

服务

EWE-MIC9IFF-IW MIC 9000i Fusion 12个月全保延保

保修期延长12个月

订单号 **EWE-MIC9IFF-IW**

https://www.iqsight.com

© IQSIGHT 2026