MIC-9803S-Z30W14V PTZ サーマル VGA 31° 4MP 30x 白 GenAI+

MIC fusion 9100s

- 堅牢な PTZ カメラは、メタデータ融合機能を備え、4MP 30 倍ズーム (60 fps) とサーマル QVGA または VGA 画像を単一の IP アドレス上で並べて表示します。
- 極端な環境 (天候、粉塵・ 破片・ 煙など) における照明条件に関わらず、正確な熱検出と視覚識別が可能。
- 1/1.8 インチ センサー、starlight、HDR X 搭載で、低照度下でも優れた鮮明度を実現し、明るい部分と暗い部分のバランスの取れたディテールを、動きによるアーティファクトなしに再現します。
- 電子式手ぶれ補正 (EIS) により、振動が画像に与える影響を軽減します。
- 画像処理とエンコードを強化するために CPP16 をベースに構築され、エッジでの AI ベースの分析をサポートします。
- Secure Element (EAL6+) による最高レベルのサイバーセキュリティ、FIPS 140-3 レベル 3 認証取得済み

MIC fusion 9100s カメラは、政府機関のセキュリティ、重要インフラの保護、鉱山の安全、およびミッション クリティカルな環境における大規模な境界監視向けに設計された、高度な PTZ 監視プラットフォームです。4 メガピクセルの可視光イメージセンサーと 30 倍ズームを組み合わせることで、精密な目視識別を実現するとともに、サーマルイメージセンサーによって、照明条件や天候が厳しい状況下でも継続的な検出を可能にします。
このカメラは熱信号を検知し、温度差を視覚化することで、可視光を必要とせずに動作し、完全な暗闇、曇、霧の中でも広大な境界にわたる潜在的な脅威を特定するのに非常に効果的です。Intelligent Tracking と組み合わせることで、視界が制限された状況下でも継続的な監視が可能となり、サーマル イメージングによる確実な検出と、光学イメージングによるターゲットの確認および詳細表示を実現します。

このカメラは、堅牢な設計と精密なエンジニアリングにより、非常に耐久性と信頼性に優れています。市場で入手可能な最も先進的な画像処理および測位システムソリューションを提供します。C5-M の耐腐食性等級を備えているため、強風、雨、霧、氷、雪といった最も過酷な環境条件や悪天候下でも動作します。
CPP16 プラットフォームを搭載した MIC fusion 9100s は、デバイス上で複数の AI ベースの IVA Pro 分析パックをサポートし、エッジでのインテリジェントな検出と分析を可能にします。FIPS 140-3レベル3認証のサイバーセキュリティと、TPM (EAL4+) を上回るセキュアエレメント (EAL6+) を組み合わせることで、堅牢な耐久性と最先端のサイバーセキュリティ基準を通じて、最高レベルのデータ保護と安心感を実現します。

機能

フュージョン カメラ

MIC fusion 9100s カメラは、高性能サーマルコアと 4MP starlight イメージセンサーを単一の堅牢な筐体に統合し、サーマルと光学のビデオ ストリームを同時に提供します。熱画像技術を用いることで、完全な暗闇、煙、あるいは悪天候といった状況下でも、人、車両、ドローンを遠距離から確実に検出することが可能になります。光学イメージセンサーは、正確な識別と検証に必要な視覚的な詳細情報を提供します。これらの相補的な技術を組み合わせることで、境界警備、防衛、重要インフラなどの用途における検知、認識、状況認識能力が大幅に向上します。
メタデータ融合は、熱画像ストリームと可視画像ストリーム間で検出イベントを共有することで、この機能をさらに拡張します。サーマル イメージセンサーによって検出されたイベントは、可視映像ストリームにメタデータ オーバーレイとして表示されます。これにより、以下に示すように、困難な条件下で光学画像のみを監視している場合でも、重要な事象を見逃すことがなくなります。

熱画像装置からのメタデータを使用して同じシーンを表示すると、以下の図のようになります。

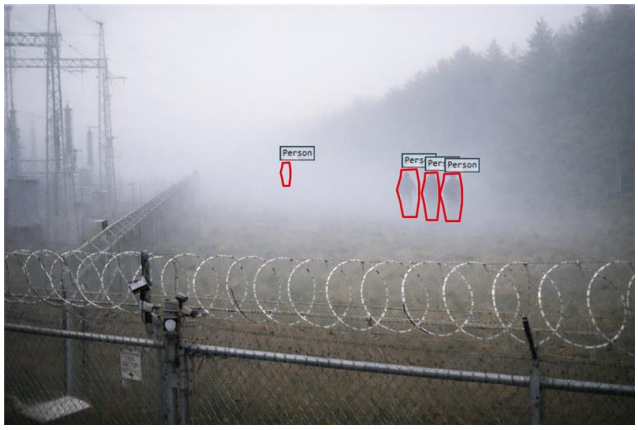

警報を受信すると、オペレーターはすぐに熱画像ストリームに切り替えて、警報を発生させている物体を明確に視覚化できます。メタデータの融合により、オペレーターの作業負荷が軽減され、両方のデータストリームを継続的に監視する必要がなくなり、可視性が限られた環境においても、より迅速で情報に基づいた対応が可能になります。

可視光イメージセンサー

4MP の可視光イメージセンサーは、30 倍光学ズームにより、広い視野から狭い視野まで、鮮明なピントと精度の高い高画質画像を提供します。その大型 1/1.8 インチセンサーは、複雑な照明環境下でも、卓越した感度、優れた低照度性能、そして優れた色再現性を実現します。starlight 技術と HDR X (133 dB) の組み合わせにより、低照度や高コントラストの難しいシーンでも鮮明で詳細な画像が得られ、重要なセキュリティ業務において優れた視認性を実現します。

熱探知カメラ

MIC fusion 9100sカメラには非冷却マイクロボロメータ/VOx (酸化バナジウム) が組み込まれており、比類のない熱画像を提供します。物体から放出される熱信号を検出するため、完全な暗闇、煙、霧など、可視光が存在しない、または可視光が損なわれる屋外環境でも効果を発揮します。微妙な温度差を視覚化する機能により、最も厳しい状況でも優れた状況認識が可能になります。これにより、重要なインフラストラクチャのセキュリティ 用途に最適なソリューションとなります。

高精度な位置決めによる高速追跡

このカメラは閉ループ制御システムを採用しており、高精度な座標をすべてのパン/チルト位置に連動させています。これにより、たとえ非常に強い風で動かされたとしても、常に向きを把握し、正確な位置に戻ることができる。精密に調整された平歯車駆動系とブラシレスモーターによる高速パン・ チルト トラッキングにより、バックラッシュがほとんどなく、滑らかで正確な動きを実現し、摩耗を最小限に抑えながら連続運転を可能にします。ターゲットから外れたり遅れたりすることなく、MIC fusion 9100s は、高速で動く被写体を視界に捉え続けます。この精度により、高速で移動するターゲットを常に中心に捉えることができます。このことは、車両、航空機、ドローンなどを長距離にわたって追跡する際に不可欠です。
360° 連続パン、305° チルト、および 140°/秒の高速 (パンとチルト) により、MIC fusion 9100s は、高速道路の速度でカメラの近くを走る車や、制限区域の近くで急激な垂直または水平移動を行うドローンなど、極めて高速で移動するターゲットを追跡できます。

実際には、周縁道路を加速する車を追跡しても焦点を失うことなく、重要なインフラの近くで急上昇したり、急な方向転換をしたりするドローンを監視し続けることができます。悪天候、強風、連続稼働といった過酷な環境下でも、信頼性の高い追跡性能を発揮します。
この駆動系の精度、速度、安定性の組み合わせにより、実際のセキュリティおよび防衛アプリケーションで信頼性の高い追跡が可能になり、MIC fusion 9100s は、同クラスで最も先進的な画像処理および測位ソリューションとなっています。

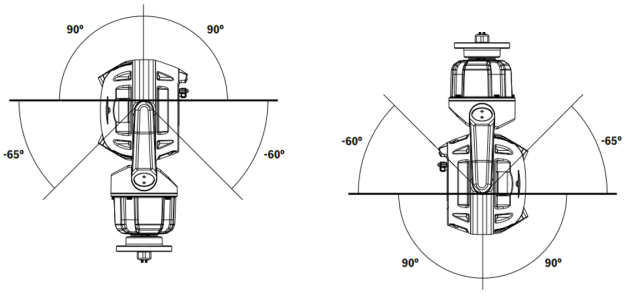

堅牢な環境保護

カメラのオールメタル ハウジングは、定期的な加圧メンテナンスを必要とせずに、IP66、IP67、IP68、および タイプ6P 防塵・防水規格を満たしています。IK10 の衝撃、連続的な振動、および強風荷重に耐えるように設計されており、-40℃ から +65℃ (-40°F から +149°F) の範囲で確実に動作します。雨、埃、雪、飛来物など、過酷な環境下でも使用できます。これにより、酷寒の高緯度地域から灼熱の赤道および砂漠地帯まで世界中のあらゆる場所での監視にご利用いただけます。

優れた耐腐食性

このカメラには、Bosch が自動車分野で長年培ってきた材料工学およびコーティング技術の知識が適用されています。その結果、優れた冶金技術、クロームベースのプレ塗装、フィニッシング塗装技術により、カメラはこれまでにない耐腐食性を実現しています。このカメラは C5-High の耐腐食性要件を満たすように設計されており、過酷な環境や産業環境に適しています。ASTM B117 テスト方法に基づく温度上昇時の耐腐食性テストにおいて、本製品は 2000 時間の耐塩性テストをクリアしており、高い製品信頼性を有しています。

ウィンドウワイパーと凍結防止機能

このカメラには非常に耐久性の高いシリコン製ワイパーが装備されており、ガラス面とゲルマニウム面、両窓の湿気を除去します。どちらの窓にも凍結防止機能が組み込まれており、雪や氷の堆積を最小限に抑えることができるため、極寒および高湿度の条件下でも最大限の精細映像を提供可能です。
またサードパーティ製ウォッシャーシステムと統合し、清掃や定期メンテナンスを行っていただくことも可能です。

多波長照明

MIC照明器アクセサリ（別売り）はIR LEDおよび白色光LEDを備えています。この照明器は、現場で取り付け可能です。
次の表に、各タイプのLEDの用途を示します。

用途	照明器のタイプ
近距離照明	940 nm IR LED
長距離検出	850 nm IR LED
識別および犯罪抑止	白色光 LED

MIC カメラは、IR ビームを動的に操作して、ズーム レベルに基づいたカメラの視野に照度を合わせることができます。
ビーム強度は、ユーザー設定に応じて、自動または手動で制御できます。強度を下げると、露光過多を防ぐことができます。
白色光 モードでは、シーンの全詳細をカラーで取り込んだり、犯罪抑止効果のために白色光を使用したりすることができます。

IR距離測定、850 nm

	MIC fusion 9100s (4 MP)
検知	600 m (1969 ft)
分類	500 m (1640 ft)
認識	400 m (1312 ft)
識別	200 m (656 ft)

GenAI+

CPP16 は、エッジにおける生成 AI をサポートするように設計されており、アラートのための自由記述式プロンプトや、標準的な分析を超えたカスタム検出のためのデバイス上での推論を可能にします。これは、従来の深層学習検出器の枠を超え、文脈に沿った理解を実現し、自然言語を用いた新たなユース ケースをサポートするものです。
この機能は、2027 年の今後のファームウェア アップデートで利用可能になる予定です。

Intelligent Video Analytics (IVA) Pro

カメラには、IVA Pro Buildings と IVA Pro Perimeter がプリインストールされています。その他のオプションのライセンスを取得して、カメラ アナリティクスを最適化し、強化された監視機能を実現できます。
高度なアナリティクスは、立入禁止区域から人が多く混雑したエリアまで、さまざまシーンで非常に信頼性の高い人物・車両の深層学習ベースの検出と追跡を実現します。このカメラは、雨、風による動き (木など)、雪、雹、水面の反射、影、昆虫などの厳しい環境条件によって引き起こされる誤検知に対して耐性があり、正確で信頼性の高い物体

検出、追跡、分類を保証します。アラームとカウンターのルールのスマートなセットにより、事前定義されたアラームがトリガーされたときにすぐに警告が送信されます。
カメラはすでにすぐに使える状態でオブジェクトを分類しているので、設定作業は簡単です。これらの高度な機能により、カメラは幅広い環境やシナリオにわたって包括的なセキュリティを提供します。

範囲性能

MIC fusion 9100s カメラは、望遠から広角まで幅広いレンズ ラインナップを備えており、さまざまな監視ニーズに簡単に適応できます。検出性能は理論的なものであり、Intelligent Video Analyticsで必要なオブジェクトの最小解像度に基づいているため、最適な条件のみをカバーします。

IVA Pro Perimeterの最大検出範囲

レンズの水平方向視野角	人間 (直立) (1.8 m x 0.5 m) (5.9 ft x 1.6 ft)	人間 (伏せた姿勢で移動) (0.5 m x 0.5 m) (1.6 ft x 1.6 ft)	正面車両 (1.5 m x 1.5 m) (4.9 ft x 4.9 ft)
70º	77 m	46 m (151 ft)	138 m (453 ft)
31º	194 m (637 ft)	116 m (381 ft)	349 m (1145 ft)
12º	250 m	149 m (489 ft)	447 m (1467 ft)
10º	586 m (1923 ft)	327 m (1072 ft)	981 m (3217 ft)

一般にジョンソン基準として知られる DRI 基準 (検出/認識/特定) を含む詳細については、Design Hub を参照してください。

Intelligent Video Analytics (IVA) Pro - オプション ライセンス

IVA Pro Appearance の導入により、ユーザーは衣服、バッグ、帽子、またはその他の特徴の色などの明確な特性に基づいて法医学的検索を実行できるようになり、より正確に個人を捜索できるようになります。さらに、カメラには個人用保護具の適切な使用を検出するように設計されたIVA Pro Personal Protective Equipment (PPE) 機能が追加され、さまざまな環境での事故リスクを軽減し、健康と安全を促進できるようになりました。
IVA Pro Traffic のライセンスを取得すると、高速道路や都市インフラの計画に必要なカウントや分類、自動事故検出などの ITS アプリケーション向けにカメラ アナリティクスを最適化することができます。

カメラ本体が移動しても映像解析を継続

Intelligent Video Analytics はカメラ本体が移動する場合であっても、可視光イメージ センサーによりアラーム フィールド内で動いている物体を検出、アラームをトリガーできます。
これらのアラーム フィールドは、すべての PTZ カメラ ビューに対して一度定義されます。撮影中のカメラのビュー内にあるこれらのフィールドのどの部分もアクティブになります。この結果、監視領域全体のガード ツアースイープによって短時間の内に行われる侵入行為であっても、その侵入に対して自動的にアラームを発することができるようになりました。
必要に応じて、このアラームを使用してカメラの Intelligent Tracking 機能をトリガーすることもできます。

Intelligent Tracking

最新のIntelligent Tracking機能により、条件が厳しいシーンでも、スムーズなカメラの動きにより、安定した映像表示とオブジェクトの追跡の信頼性が向上します。
Intelligent Video Analyticsアプリケーションがオブジェクトまたは人物を検出すると、カメラはIntelligent Tracking機能を自動的に起動します。この機能は、カメラのパン/チルト/ズーム動作を操作して、オブジェクトを追跡して視野に捉え続けます。Intelligent Tracking は可視光イメージセンサーとサーマル イメージセンサーの両方によってトリガーされます。
背景の動き (樹木の揺れ、ライトの点滅、交通量の多い道路) によって妨害される可能性のある領域をマスクすることができます。
カメラは次の 2 つの Intelligent Tracking モードをサポートします。

- オート モード: このモードでは、カメラは、Intelligent Video Analytics によりアラームが発せられたオブジェクトを追跡します。このモードは、例えば画角内に動体が入ってくる可能性が殆どないケースなど、アラームを明確に定義できるシナリオに対して最も有益です。
- クリック モード: Intelligent Video Analytics アプリケーションで検出したオブジェクトをクリックすると、選択したオブジェクトの動きを追跡できます。一般的な利用シーンでのシナリオに最適です。

DORI範囲

DORI (検出 / 観察 / 認識 / 識別) は、映像を見ている人が対象領域における人物または物体を識別する能力を定義するための標準規格 (EN-62676-4) です。これらの基準を満たすカメラにおける最長距離の一覧を下記に示します。

可視光イメージセンサー

DORI	DORIの定義	撮影距離	横幅
検出	25px/m 8px/ft	91 m / 2794 m 299 ft / 9167 ft	102 m 335 ft
観察	63px/m 19px/ft	36 m / 1109 m 118 ft / 3638 ft	41 m 135 ft
認識	125px/m 38px/ft	18 m / 559 m 59 ft / 1834 ft	20 m 66 ft
識別	250px/m 76px/ft	9 m / 280 m 30 ft / 919 ft	10 m 33 ft

インテリジェントストリーミング

Intelligent Dynamic Noise Reduction 技術および解析と共に、優れたエンコーディング機能により、帯域幅の消費を極めて低いレベルまで削減します。解析によって検出された動きや物体など、シーン内の関連情報のみがエンコードされます。
このカメラは、4 ストリームのサーマル映像と 4 ストリームのHD可視映像 (合計 8 ストリーム) を同時に提供できます。これにより、カメラは、限られた帯域幅で、ライブ表示、録画、リモート監視に対して個別の設定可能なストリームを配信できます。

スタビライゼーション

カメラの取り付けが不安定だったり、振動を受けやすかったりすると、カメラの画質に影響が出る可能性があります。ズーム値が大きいほど、これらの振動の影響は大きくなり、画像が使い物にならなくなったり、ユーザーに疲労を与えたりします。カメラの画像安定化アルゴリズムは、内蔵のジャイロ センサーを使用して連続的な振動を検出し、垂直方向と水平方向の揺れを補正します。これにより、モニター上で安定した滑らかな映像が得られます。
注記: 映像揺れ補正は可視光イメージセンサーでのみ使用できます。

高度なエッジ録画

高度なエッジ録画によって、可能なかぎりの信頼性の高いストレージソリューションを以下の機能の組み合わせで実現します。

- 以下のいずれかとして設定できるデュアルmicroSDカード:
  - ミラーリング、冗長ストレージ
  - フェイルオーバー、メンテナンス期間延長
  - 延長、保存期間最大化
- 産業用microSDカード対応により、極限の寿命を提供
- 産業用microSDカード（スロット1）の正常性モニタリングによる、早期のメンテナンス表示

登録ポジションとガード ツアー

このカメラは、256のプリセットポジションと、2通りのガードツアー（プリセットおよび記録/再生）に対応しています。一方のプリセットツアーでは最大256の連続する登録ポジション、もう一方は最大256のユーザー定義登録ポジションを登録できます。どちらの場合も、登録ポジション間の設定可能な移行時間が実現されます。
また、2通りのカスタムツアーをプリセットすることができ、その動作の継続時間は合計で30分間です。カスタムツアーは、パン、チルト、ズーム、フォーカス、および登録ポジション動作などのオペレーターの動作を記録したマクロです。オペレーターは連続してツアーを再生できます。

規制情報

タイプ	標準
エミッション	EN 55032、クラスA FCC：47 CFR Part 15 B、クラスA RCM：AS/NZS CISPR 32
イミュニティ	EN 50130-4 EN 50121-4
環境仕様	IEC 60068-2-1 IEC 60068-2-2 IEC 60068-2-6 IEC 60068-2-27 IEC 60068-2-30
安全性	CAN/CSA C22.2 No. 62368-1-19、Ed.3 EN 62368-1 UL 62368-1
画質性能	IEC 62676-5
HD	SMPTE 296M-2001 (解像度: 1280x720) SMPTE 274M-2008 (解像度: 1920x1080)
色の表示	ITU-R BT.709-6
ONVIF 準拠	EN 50132-5-2 EN 62676-2
衝撃保護	EN 62262
防水 / 防塵規格	EN 60529 (IP66/IP67/IP68) UL50E (Type 6P)
マーク	UL、CE、WEEE、RCM、FCC、RoHS、VCCI、CMIM
サイバーセキュリティ	IEC 62443-1-1、IEC 62443-2、FIPS 140-3 レベル 3
規制準拠	NDAAおよびTAA準拠
軍用規格の試験方法	MIL-STD-810H 501.7高温; MIL-STD-810H 502.7低温; MIL-STD-810H 505.7日射手順1; MIL-STD-810H 506.6手順I - 風雨; MIL-STD-810H 509.7塩水噴霧; MIL-STD-810H 510.7粉塵および砂; MIL-STD-167-1A振動

領域	規制への準拠/品質保証	
グローバル	IEC 62443	Industrial Cyber Security Capability

設置/設定メモ

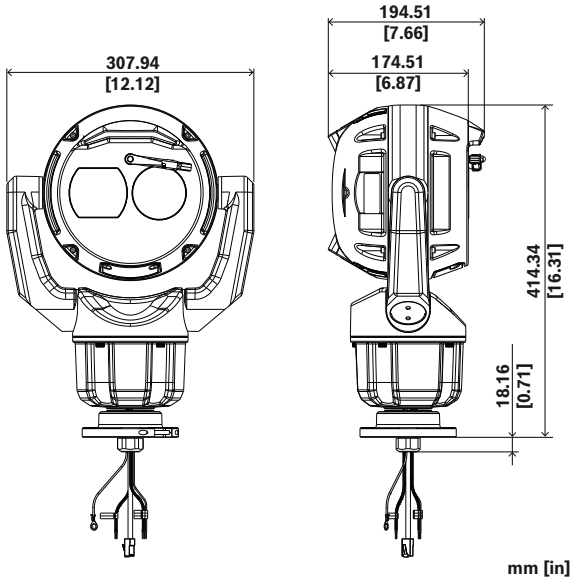

寸法（単位：mm）
下の表で、「X」はMIC 9100sカメラモデルの電源オプションを表しています。

	PoE btタイプ 4、クラス8	36V DC	AC 24V
カメラのみ	X	X	X
照明器を取り付けたカメラ		X	X

照明装置用アクセサリーと併用する場合、PoE 接続はできませんのでご注意ください。PoE はこのシナリオに必要な電力を供給できず、カメラが補助電源から電力を引き出すことを妨げます。

付属部品

数量	コンポーネント
1	MIC Fusion 9100sカメラ
1	RJ カプラー
5	高速ワイヤークリップ
1	TR20六角レンチ
1	安全・セキュリティに関する情報
1	クイック インストール ガイド
3	識別ラベルステッカー

技術仕様

センサー

センサータイプ	1/1.8 inch CMOS
センサーピクセルの合計	4 MP (約)
有効画素数 (H x V)	2560 x 1440

光学

レンズズーム (x)	30x
デジタルズーム (x)	16x
レンズ絞り (/F)	F1.5 - F4.8
レンズ焦点距離 (mm)	6.6 mm – 198 mm
水平方向視野角 (°)	58.5° – 2.1°
ズーム/フォーカスコントロール	駆動型
絞り制御	自動 (マニュアルオーバーライド対応)

PTZ 機能

ドライブユニット	ブラシレス、パン/チルトモータードライブ内蔵
サポートされる取り付け方向	直立 反転
パン範囲	360° 連続回転
チルト角度	305°
チルト範囲	直立ユニット：-60° ~ +90° 反転ユニット：-90° ~ +60°
可変パン速度	0.2°/秒 ~ 140°/秒
可変チルト速度	0.2°/秒 ~ 140°/秒
Intelligent Tracking速度	4°/秒 ~ 140°/秒
登録ポジション精度	0.05°（通常）
ガード ツアー	カスタム記録ツアー：2ツアー、合計継続時間30分間： 登録ポジションツアー - 1つは最大256の連続シーンで構成。もう1つは最大256のユーザー定義シーンでカスタマイズ
プリセットポジションの数	256
可聴ノイズ	65 dB未満

その他の機能	スナップズーム

感度

カラー (lx) (IEC 62676パート5に従って測定した感度)	0.0168 lx
モノクロ (lx) (IEC 62676パート5に従って測定した感度)	0.0017 lx
IR アクセサリー付き	0.0 lx

サーマルセンサー

センサータイプ	非冷却型マイクロボロメータ/VOx (酸化バナジウム)
分光感度 (µm)	8 µm – 14 µm
有効画素数 (H x V)	640 x 480
ピクセルピッチ (µm)	12 µm
周波数（Hz）	30 Hz

熱感度

感度 (NETD)	30 mK未満（25 °C時）

熱レンズ

レンズ焦点距離 (mm)	14 mm
レンズ絞り (/F)	F0.8
フォーカス	固定焦点、無熱化
最短焦点距離（m）	10.0 m
水平方向視野角 (°)	31º
垂直方向視野角 (°)	23º

ダイナミックレンジ

WDRテクノロジ	HDR X
ハイダイナミックレンジ (HDR) (dB)	133 dB

ビデオストリーミング

センサーモード	25 fps、HDR X 30 fps、HDR X 50 fps、単一露出 60 fps、単一露出
解像度	2560 x 1440; 1920 x 1080; 1280 x 720; 960 x 544; 640 x 360; 480 x 272
映像圧縮	H.264 (ISO/IEC 14496-10); M-JPEG; H.265/HEVC
ストリーミング	構成可能なマルチストリーム（H.265）; H.264 and M-JPEG; フレームレートと帯域幅を構成可能/インテリジェント ストリーミング
フレームレート (fps)	1 fps – 60 fps
カメラの処理待機時間	<67ms
GOP構造	IP; IBP; IBBP

映像機能

手ぶれ補正	電子
デイ/ナイト	自動（調整可能スイッチポイント）; カラー; モノクロ
アイリス調整	AGC/固定/登録ポジションごとの領域
カメラ機能	Intelligent Defog; ピクセルカウンター
バックライト補正	オン/オフ; Intelligent Auto Exposure (IAE)
ホワイトバランス (K)	2,000 K – 10,000 K
プライバシーマスクの数	32
プライバシーマスクのパターン	黒; 白; グレー; 自動カラー; モザイク、16M カラー、10 ぼかしレベル
シャッターモード	Automatic Electronic Shutter (AES); 1/1 min; 1/30,000 max
シーンモード	標準; 鮮やか; 速い動き; 感度の向上; カラーのみ; ルミネーター; カスタムモード #1, #2
表示スタンピング	名前; ロゴ; 日付/時刻; アラームメッセージ
セクター数	4、6、8、9、12 または16 ユーザーが選択可能な独立したセクター
仮想マスク	シーンの一部 (樹木の揺れ、ライトの点滅、交通量の多い道路など) を隠すための、個別に設定可能な 24 の仮想マスク。

映像コンテンツ解析

解析タイプ	IVA Pro Buildings; IVA Pro Perimeter ライセンスは両方のチャネルで実行されます。

サポートされている解析 (ライセンス)	光学イメージセンサーの場合: IVA Pro Traffic; IVA Pro Intelligent Tracking; IVA Pro Visual Gun Detection; IVA Pro PPE; IVA Pro Appearance サーマル イメージセンサーの場合: IVA Pro Traffic; IVA Pro Intelligent Tracking
GenAI+	あり (2026 年第 4 四半期に提供開始予定)
アラームトリガー	任意の物体; エリア内の物体; ライン横断検知; エリア侵入/退去検知; 滞留検知; 軌跡追跡検知; 物体の置き去り/持ち去り検知; 占有検出; オブジェクトの停止または移動の開始
ジオロケーション	物体の場所追跡
オブジェクトフィルター	期間; サイズ; アスペクト比; 速度; 方向; 色
物体分類	人、バイク、車、トラック
キャリブレーション	マップベース、3D オートキャリブレーション、測定ベース
その他の機能	Intelligent Tracking; PTZ中の動体検知; いたずら検知
追跡モード	ベーストラッキング (2D); ペリメータートラッキング (2D); ペリメータートラッキング (3D); ピープルトラッキング (3D); ミュージアムモード (2D); シップトラッキング (2D); トラフィックトラッキング (2D); トラフィックトラッキング (3D)

ストレージ

内蔵ストレージ	5-s-pre-alarm-recording
メモリーカードスロット	デュアル micro SDHC、デュアル micro SDXC、最大 2 TB のデュアル micro SD カード
デュアル micro SD カード スロット構成	ミラー (冗長ストレージ); フェイルオーバー (延長されたサービス間隔); 延長 (最大保持時間); 自動ネットワーク補充

入力と出力

イーサネット	シールドRJ45
データポート	洗濯機ポンプ制御用の RS485 出力
音声	AMN-P15-SIP アクセサリー経由で利用可能 *今後のファームウェアのリリースが必要です
照明装置 (別売)	赤外線 (850nm および 940nm) と白色光 - 24VAC または 36VDC の非 LPS 電源が必要

ネットワーク

プロトコル/インターフェース	IPv4; IPv6; UDP; TCP; HTTP; HTTPS; RTP/RTCP; IGMP V2/V3; ICMP; ICMPv6; RTSP; FTP; ARP; DHCP; APIPA (Auto-IP, link local address); NTP (SNTP); SNMP (V1, MIBII); SNMP (V3, MIBII); 802.1x, EAP/TLS; DNS; DNSv6; DDNS (DynDNS.org, selfHOST.de, no-ip.com); SMTP; iSCSI; UPnP (SSDP); DiffServ (QoS); LLDP; SOAP; Digest authentication; RTP; RTSPS; MQTT; SRTP; HTTP/HTTPS; HSTST; DDNS (DynDNS.org); MQTTS; Syslog
イーサネットタイプ	10/100/1000BASE-T; Auto-sensing; Full / half duplex
適合性	ONVIF Profile S; ONVIF Profile G; ONVIF Profile T; ONVIF Profile M
クラウドサービス	Stratocast Genetec; Remote Portal
統合ツール	RCP+、HTTP/CGI、NTCIP (ライセンス取得者のみ)

プラットフォーム

共通の製品プラットフォーム	CPP16
メモリ (MB)	8192 MB RAM、16384 MB フラッシュ

データセキュリティ

暗号化コプロセッサ (SE)	RSA 4096 ビット、512 ビット ECC 楕円曲線、AES/CBC 256 bit
公開鍵インフラストラクチャ (PKI)	X.509証明書、SCEP、デバイス ID 証明書 (ルート CA)、組み込みファイアウォール
暗号化	TLS 1.2; AES 256; AES 128; TLS 1.3
ネットワーク認証	802.1x、EAP/TLS、CHAP、ダイジェスト認証、設定可能なセッション タイムアウト
ローカルストレージの暗号化	AES-XTS
署名付きビデオ フレームワーク	MD5; SHA-1; SHA-256; チェックサム

ファームウェア保護	署名済みファームウェア、セキュア ブート、ソフトウェア シーリング、SBOM (ソフトウェア部品表)、クラウド ファームウェア チェック
認定されたセキュリティ基準	共通基準 EAL6+ (セキュア エレメント 3.0)、FIPS 140-3レベル3 (セキュア エレメント 3.0)

電気的仕様

PoE入力	PoE IEEE 802.3bt、タイプ 4、クラス 8 PoE と補助電源を同時にカメラに接続して冗長稼働が可能
入力電圧 (VAC)	24 VAC
入力電圧 (VDC)	36 VDC
消費電力 PoE (W) (標準 – 最大)	21 W – 71.3 W
消費電力 VAC (W) (標準 – 最大)	21 W – 108 W
照明装置使用時の消費電力 (VAC、W) (最大)	134 W
消費電力 VDC (W) (標準 – 最大)	21 W – 91 W
照明装置使用時の消費電力 (VDC、W) (最大)	124 W
サージ保護	電源、データ、およびネットワークインターフェース用の内蔵のサージ保護

機械的仕様

色 (RAL)	RAL 9010ピュアホワイト
寸法 (高さ x 幅 x 奥行) (mm)	414.34 mm x 307.94 mm x 194.51 mm
寸法 (高さ x 幅 x 奥行) (in)	16.3 in x 12.1 in x 7.7 in
重量 (kg)	9.6 kg
重量 (ポンド)	21.2 lb
ウィンドウ ワイパー	長寿命の内蔵シリコン製ワイパー
凍結防止機能	光学およびサーマルウィンドウに内蔵、除氷機能付き
ウィンドウ素材	ホウケイ酸ガラス (光学用)、ゲルマニウム (サーマル)

環境仕様

使用温度範囲 (°C)	-40 °C – 65 °C、NEMA TS 2-2021、セクション 2.2.7.、2.2.8.、および 2.2.2.9 に従って、74°C まで。図 2.1 のテスト プロファイルを使用
使用温度範囲 (°F)	-40 °F – 149 °F、NEMA TS 2-2021、セクション 2.2.7.、2.2.8.、および 2.2.2.9 に従って、165°F まで。図 2.1 のテスト プロファイルを使用
コールドスタート温度 (°C)	-40 °C
コールドスタート温度 (°F)	-40 °F
保管温度範囲 (°C)	-45 °C – 70 °C
保管温度範囲 (°F)	-49 °F – 158 °F
使用相対湿度 (結露なきこと) (%)	5% – 93%
動作相対湿度、結露 (%)	5% – 100%
風の負荷	カメラの位置は時速 354 km (時速 220 マイル) までの突風内でも保持されます
IP等級	IP66; IP67 (湿気と粉塵) IP67 コネクタ キット付き。MIC DCA、SCA または MIC ウォール マウント付きで IP68/タイプ 6P
保護レベル	UL タイプ 6P
衝撃保護	IK10
原産国	ポルトガル
原産国 (熱処理技術)	カナダ

オーダー情報

MIC-9803S-Z30W14V PTZ サーマル VGA 31° 4MP 30x 白 GenAI+
堅牢な PTZ カメラ、メタデータ融合バイスペクトル イメージング、4MP 30 倍ズーム、VGA 14 mm、IVA Pro Buildings、IVA Pro Perimeter、IP66/IP67、ホワイト
オーダー番号 **MIC-9803S-Z30W14V**

アクセサリ

NPD-9001-E ミッドスパン、bt、90W、IP67
PoE 対応カメラ用の Power-over-Ethernet 付き屋外用ミッドスパン、90 W、シングルポート
オーダー番号 **NPD-9001-E**

NPD-9001-EBT ミッドスパン、bt、90W、IP67、TAA
PoE 対応カメラ用の Power-over-Ethernet 付き屋外用ミッドスパン、90 W、シングルポート
TAA 準拠
オーダー番号 **NPD-9001-EBT**

MIC-ALM-WAS-24 インターフェースボックス、アラーム、ウォッシャーポンプ、AC 24V
MIC IPカメラのアラームおよびウォッシャーポンプ接続用のインターフェースボックス (グレー、ポリカーボネート)
オーダー番号 **MIC-ALM-WAS-24**

MIC-DCA-HW 深型コンジットマウント、M25 ホール 2 個、白
MIC カメラ用 DCA マウント。アルミニウム製。コンジット / ケーブルグランド用M25穴×2。
ホワイト (RAL 9010) 色。
オーダー番号 **MIC-DCA-HW**

MIC-DCA-HWA 深型コンジットマウント、M25 ホール、白
MIC カメラ用 DCA マウント。アルミニウム製。コンジット / ケーブルグランド用M25穴×2。コンジットアダプター (オスM25 - メス3/4インチNPT) を含む。指定の地域でのみ使用可能。
ホワイト (RAL 9010) 色。
オーダー番号 **MIC-DCA-HWA**

MIC-WMB-WD 壁面取付用ブラケット、白
壁面マウントブラケット、白、サンド仕上げ (RAL9010)
オーダー番号 **MIC-WMB-WD**

MIC-PMB ポールマウントブラケット
ポールマウントブラケット (2 x 455mmステンレス製の結束ストラップ付き、直径75 ~ 145mmのポール用)
オーダー番号 **MIC-PMB**

MIC-CMB-WD コーナー取付用ブラケット、白
コーナーマウントブラケット、白、サンド仕上 (RAL9010)
オーダー番号 **MIC-CMB-WD**

MIC-SPR-WD 壁面マウントスプレッダープレート、白サンド
レンガ表面取り付け用アルミ製スプレッダープレート、白、サンド仕上げ (RAL9010)
オーダー番号 **MIC-SPR-WD**

MIC-SCA-WD 浅型コンジットアダプター、白サンド
MIC-WMB、MIC-PMB、MIC-SPR用の浅いコンジットアダプター、白、サンド仕上げ (RAL9010)
オーダー番号 **MIC-SCA-WD**

MIC-M25XNPT34 アダプター、M25-3/4 インチ NPT、ステンレス製
ステンレス製 ねじアダプター、M25 ~ ¾" NPT
オーダー番号 **MIC-M25XNPT34**

MIC-9100-SC MIC 9100s 用サンカバー、白
MIC Fusion 9100s カメラ用サンシールド キット、白色。日光による負荷が高い場所に設置する白色の MIC fusion 9100s での使用を推奨。
オーダー番号 **MIC-9100-SC**

MIC-IP67-5PK コネクタキット、IP67、5 個
MIC カメラ用耐候性キット x 5 パック。IP67- 等級の耐塵および耐水バリアを提供します。MIC カメラを (MIC-DCA または MIC 壁面マウントにではなく) 設置面に直接取り付けるときに推奨します。
オーダー番号 **MIC-IP67-5PK**

MIC-WKT-IR ウォッシャーキット、MIC IR
MIC カメラ モデル用ウォッシャー キット
オーダー番号 **MIC-WKT-IR**

MIC-ILW-400 照明器 (白色光 - IR 照明)、白
MIC IP カメラ用照明器アクセサリ、IRライト (850 nm/940 nm) + 白色光LED
白 (RAL 9010)。 サンド仕上げ。
オーダー番号 **MIC-ILW-400**

AMN-P15-SIP アンプモジュール15W、SIP
IP アンプモジュール 15W、クラス D アンプ内蔵、DSP
オーダー番号 **AMN-P15-SIP | F.01U.389.866**

LHN-UC15L-SIP ホーンスピーカー 15W、ロングスロー、SIP
IP ホーン型スピーカー、15 W、長距離伝送、クラス D アンプ内蔵、DSP、マイク。
オーダー番号 **LHN-UC15L-SIP | F.01U.389.835**

LHN-UC15W-SIP ホーンスピーカー 15W、ワイドアングル、SIP
IP ホーン型スピーカー、15 W、広角、クラス D アンプ内蔵、DSP、マイク。
オーダー番号 **LHN-UC15W-SIP | F.01U.389.865**

XDR-240E-36 PSU, 36VDC, 240W
PSU, 36VDC, 240W
オーダー番号 **XDR-240E-36 | Z.01X.002.077**

ソフトウェアオプション

MVS-FCOM-PRCL シリアルプロトコル用ライセンスキー
IP カメラ用シリアル プロトコル ソフトウェア ライセンス (e-license)
オーダー番号 **MVS-FCOM-PRCL**

MVC-IVA-TRA IVA Pro Traffic
交通監視と自動事故検知のためのディープ ニューラル ネットワーク テクノロジーに基づく映像解析ソフトウェア。
オーダー番号 **MVC-IVA-TRA**

MVC-IVA-IT IVA Pro Intelligent Tracking
カメラの動作中でも、AIベースのIntelligent Trackingとビデオ解析機能により、群衆や交通シーンでの用途に対応
オーダー番号 **MVC-IVA-IT**

MVC-IVA-VGD IVA Proビジュアルガン検知
直立した人物や構えた銃を検出するために設計された、ディープ ニューラル ネットワーク テクノロジーに基づく映像解析ソフトウェア。
オーダー番号 **MVC-IVA-VGD**

MVC-IVA-PPE IVA Pro PPE
個人用保護具の検出のためのディープ ニューラル ネットワーク テクノロジーに基づく映像解析ソフトウェア。
オーダー番号 **MVC-IVA-PPE**

MVC-IVA-APC IVA Pro 外観
詳細な人物の外見属性を分析し、高度なフォレンジック サーチを可能にするディープ ニューラル ネットワーク テクノロジーに基づく映像解析ソフトウェア。
オーダー番号 **MVC-IVA-APC**

サービス

EWE-MIC9IFF-IW 12 か月完全保証延長 MIC 9000i Fusion
12 か月保証延長
オーダー番号 **EWE-MIC9IFF-IW**

https://www.iqsight.com

© IQSIGHT 2026